型号	P3E-L20B210SJ
料号	10710010A00197

品牌	二次校正
美的（高创）	否

电机规格	
额定功率(W)	2000
额定电压(V)	380
额定转矩(Nm)	6.37
最大转矩(Nm)	19.1
额定电流(Arms)	7.05
最大电流(Arms)	19.78
额定转速(rpm)	3000
最大转速(rpm)	5000
频率(Hz)	250
转动惯量($\times10^{-4}$kg.m^2)	3.65
线电阻(Ω)	0.720±5%
线电感 (mH)	8.645±20%
LQ	4.745±20%
LD	3.9±20%
线反电势(V/1000rpm)	63.36±8%
转矩常数 (Nm/Arms)	0.904
电气时间常数 (ms)	12.007
极对数	5
绝缘等级	Ins F
防护等级	IP 67
重量 (kg)	5.3
单体包装重量 (kg)	6.1
集合包装数量 (Pcs)	N/A
集合包装重量 (kg)	N/A
编码器规格	
类型	磁编
单圈分辨率	17bit
多圈计数容量	16bit

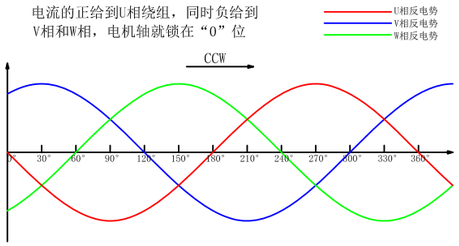

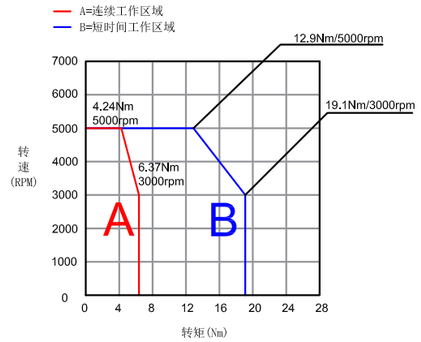

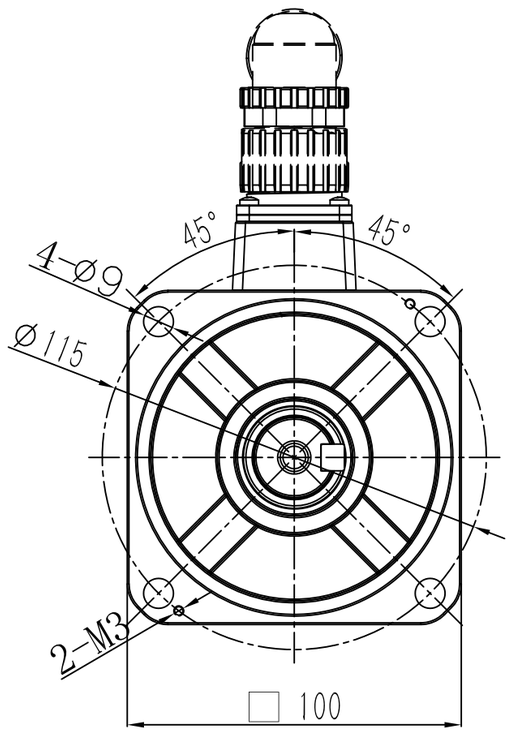

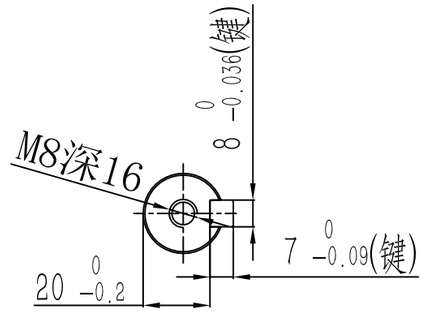

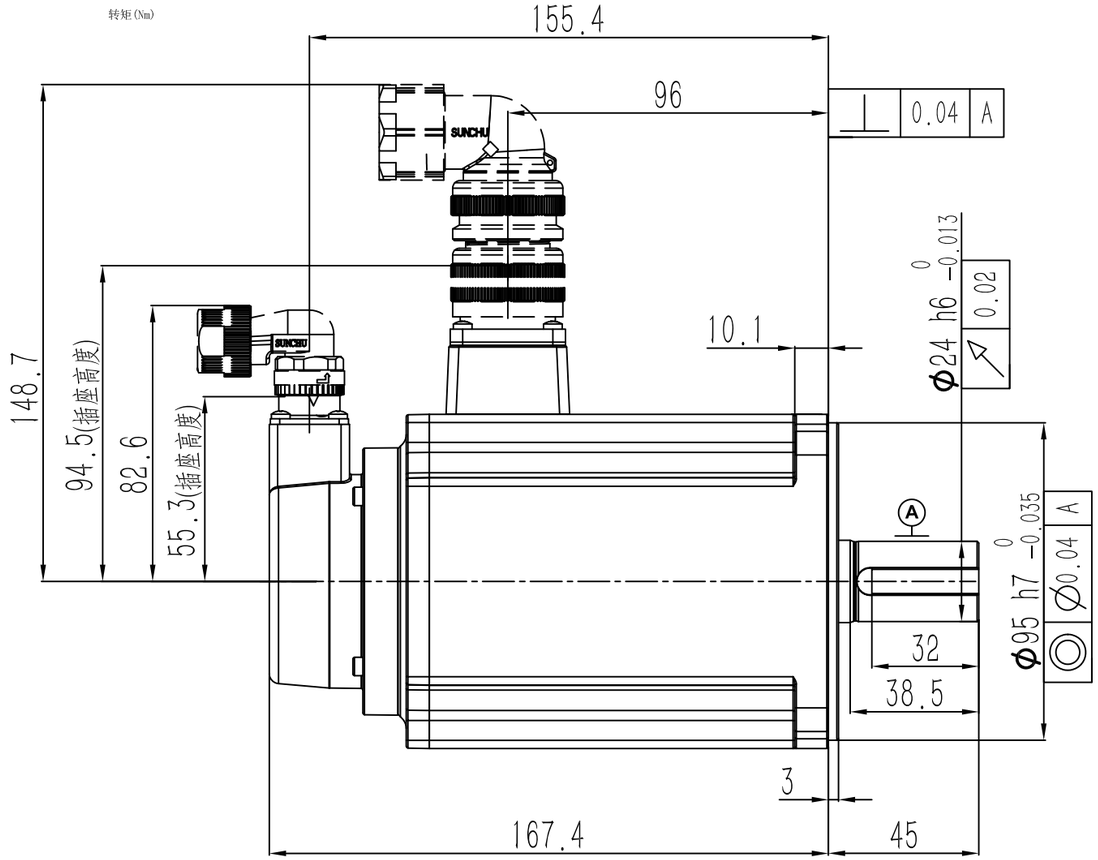

动力连接器定义	
A	U
B	V
C	W
D	PE

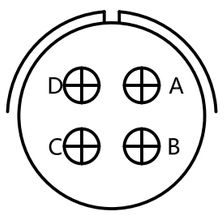

信号连接器定义	
1	DATA+
2	DATA-
6	BAT+
5	BAT-
4	+5V
9	0V
10	FG

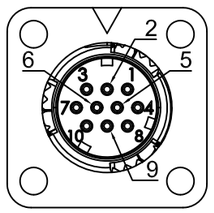

零件代号

借(通)用件登记

描图

描校

旧底图总号

底图总号

签字

日期

SERVOTRONIX always in motion™

阶段标记	重量	比例	材质
A			名称: 高创旋转伺服电机
第一角法			料号
共1张 第1张	版本 A0		规格